1 製品説明

・本製品は、インサイド接続により継ぎ目の無い外観性に優れた
シャープなデザインのエルボです。

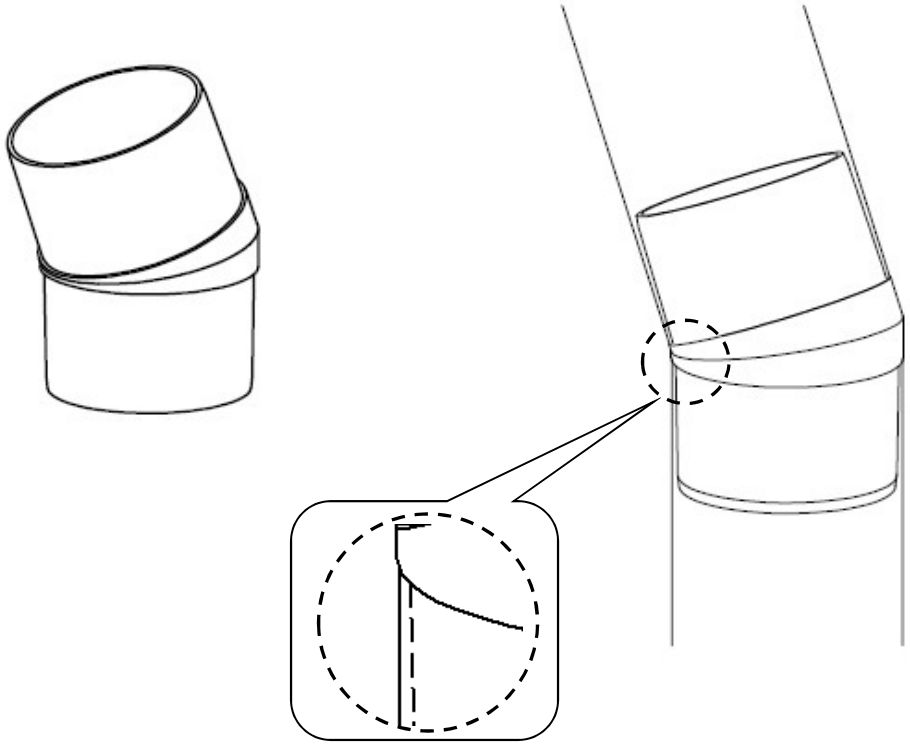

・段差の無いフラット形状

※接続方向に決まりがありませんので、どちらの方向（水上・水下）でも
接着が可能です。

2 接着剤の塗布

・接着剤は、下図のようにたて樋側へ塗布し接着してください。
・接着の際は、切れ目が出ないよう、ひも状に全周塗布してください。
・接着剤は、エスロン樋用接着剤（No. 41）を使用し下図の目安で
塗布してください。

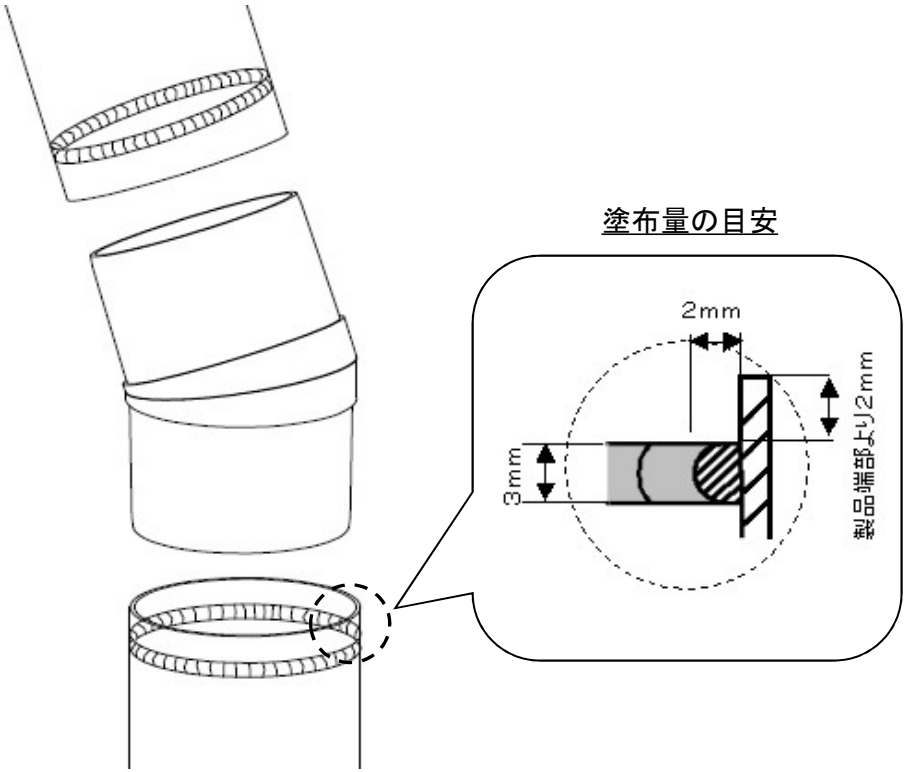

・接着剤に切れ目があると水漏れすることがありますので、全周切れ目が
無いよう紐状に塗布してください。
・接着剤を塗りすぎると接着剤あふれや、製品外観に影響を及ぼす恐れが
ありますので、塗布量の目安に従い接着してください。

SEKISUI 積水化学工業株式会社