1 製品説明

・本製品は、インサイド接続により継ぎ目の無い外観性に優れたシャープなデザインのエルボです。

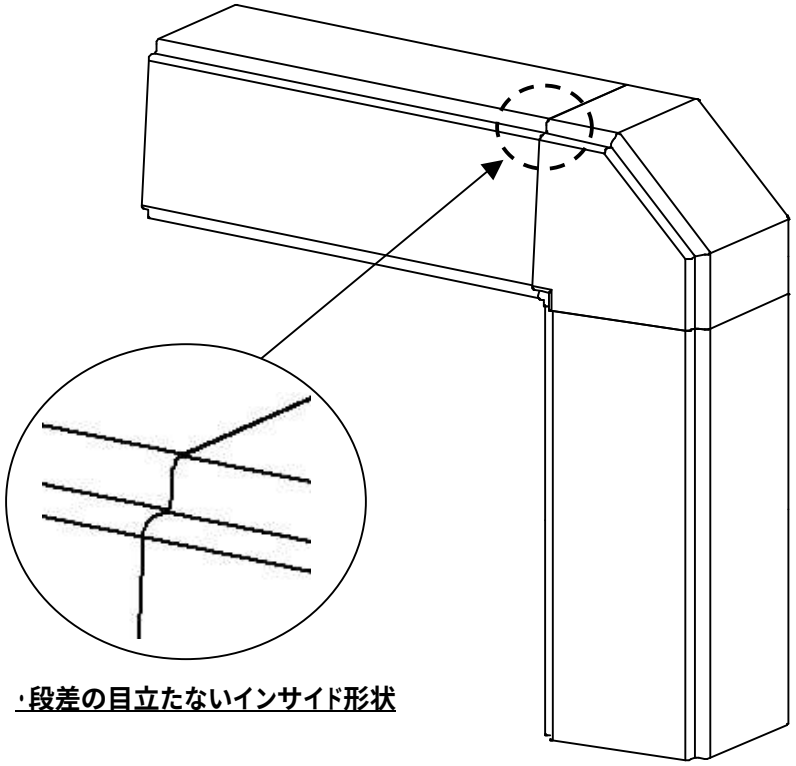

・段差の目立たないインサイド形状

※本製品には、上・下がありませんので、どちらの方向（水上・水下）でも接着が可能です。

2 接着剤の塗布

・接着剤は、下図のようにたて樋側へ塗布し接着してください。
・接着の際は、切れ目が出ないよう、ひも状に全周塗布してください。
・接着剤は、エスロン樋用接着剤（No．41）を使用し下図の目安で塗布してください。

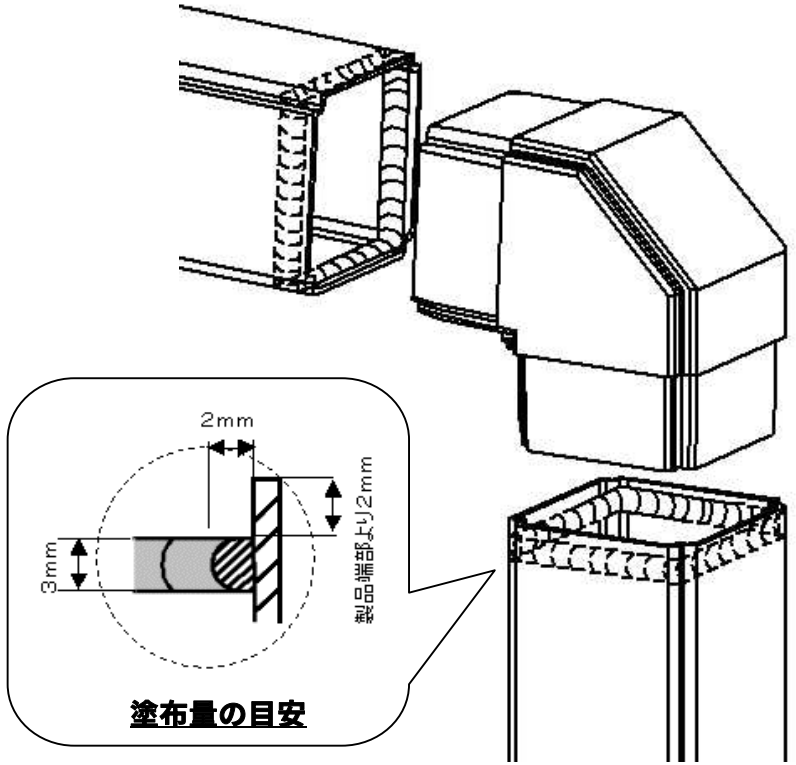

塗布量の目安

・接着剤に切れ目があると水漏れすることがありますので、全周切れ目が無いよう紐状に塗布してください。
・接着剤を塗りすぎると接着剤あふれや、製品外観に影響を及ぼす恐れがありますので、塗布量の目安に従い接着してください。

SEKISUI 積水化学工業株式会社