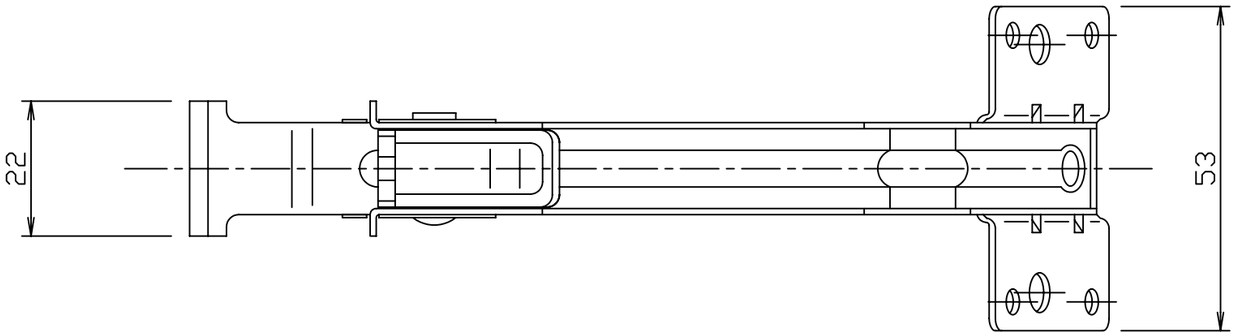

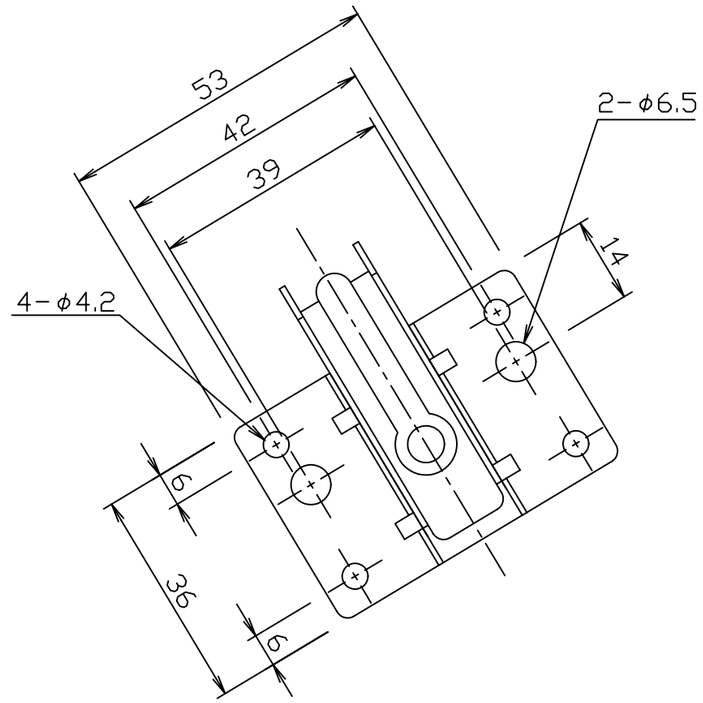

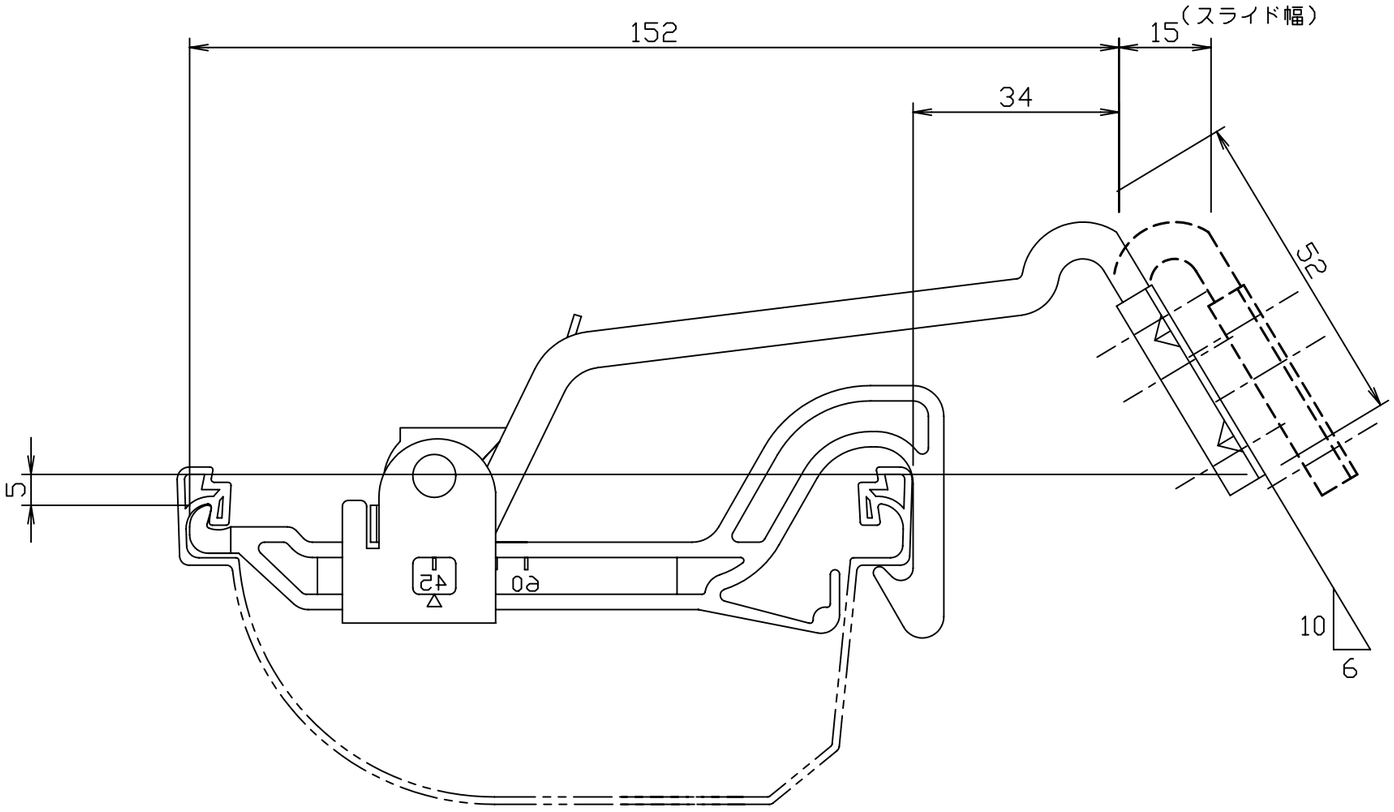

SEKISUI	新・丸トップRV105	品名 ブラケット正面打（吊）ワンタッチ自在式	品番 LK18T	用紙 A3		DATE . .	積水化学工業株式会社 建材事業部
		サイズ RV105−6−45〜60		縮尺 1/1			