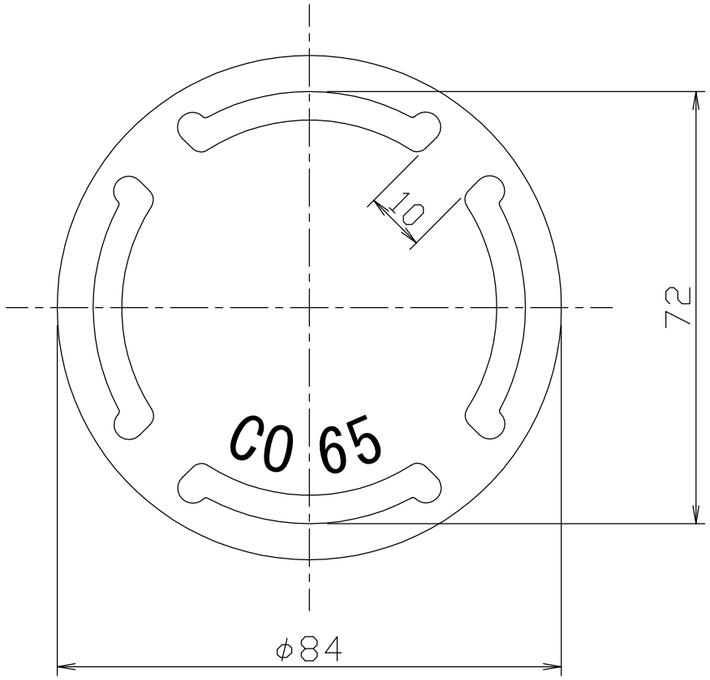

1。ねじ部はＪＩＳ　Ｂ　０２０２（管用平行ネジ）とする

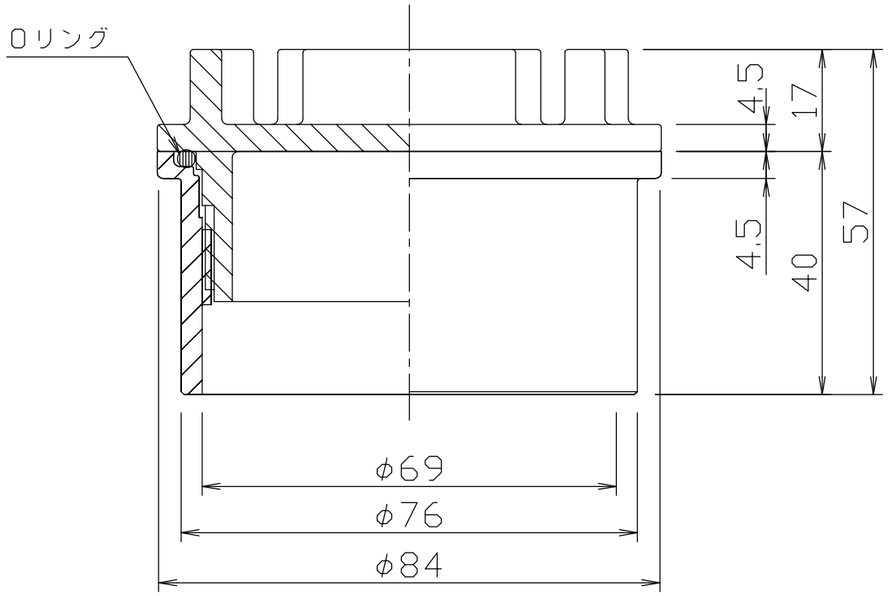

色	品 番
シルバー	JNCO65N
ホワイト	―――
ココア	NCO65EN
クリーム	―――
タフグレー	GNCO65N

SEKISUI	大型　たてとい	品名 ネジ式掃除口	品番 NCO65	用紙 A3		DATE . .	積水化学工業株式会社
		サイズ NCO65		縮尺 1/1			